■作動範囲図

単位:mm

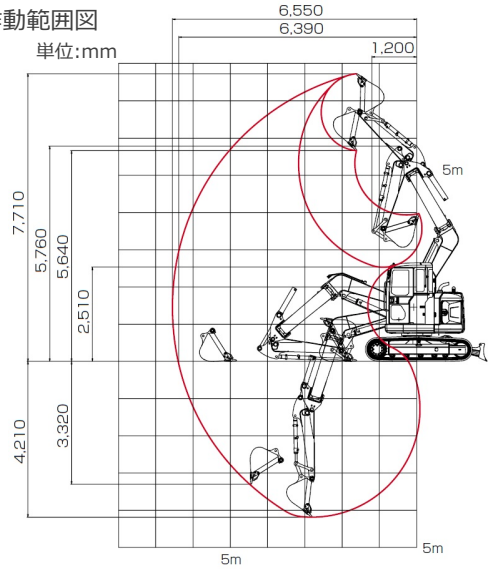

名称			バックホー０．２５超小排ゴムクレーン
型式			SK75UR-5
メーカー			コベルコ
ＮＥＴＩＳ			–
ＣＤ№			13514

■仕様

運転質量　標準シュー装着時		kg	8270		
バケット	容量　新JIS	m^3	0.28		
	幅（サイドカッタ無）	mm	750（680）		
性能	走行速度　高/低	km/h	5.3/2.8		
	最大掘削力　新JIS	kN〔kgf〕	バケット　52.5〔5360〕 アーム　40.0〔4080〕		
クレーン最大定格荷重　定置吊り		t×m	1.3×2.0以下		
エンジン	名称		いすゞ4LE2XCUA		
	形式		ターボ付直接噴射式ディーゼル		
	定格出力	kW/min^{-1}	41/2200［56PS/2200rpm］（JIS D0006-1:2000）		
燃料タンク容量		L	120		
寸法　輸送時	全長	mm	6170		
	全幅	mm	2320		
	全高	mm	2670		
ブレード　幅×高さ		mm	2320×460		
シュー　幅〈形式〉		mm	450〈鉄クローラ+ゴムパット〉		
作業範囲	オフセット		左最大オフセット	オフセット0	右最大オフセット
	最大掘削半径	mm	6170	6550	5860
	最大床面掘削半径	mm	6000	6390	5680
	最大掘削深さ	mm	3830	4210	3520
	最大掘削高さ	mm	7370	7710	7090
	最大ダンプ高さ	mm	5310	5640	5030
	最大垂直掘削深さ	mm	2970	3320	2670

■クレーン定格総荷重表

作業半径(m)	定置吊り	走行吊り
2.0m	1.3	0.6
2.5m	1.0	0.5
3.0m	0.9	0.4
3.5m	0.8	
4.0m	0.7	—
4.5m	0.5	
5.0m		
5.5m	0.4	
6.0m	0.4/5.6m	
6.5m	—	
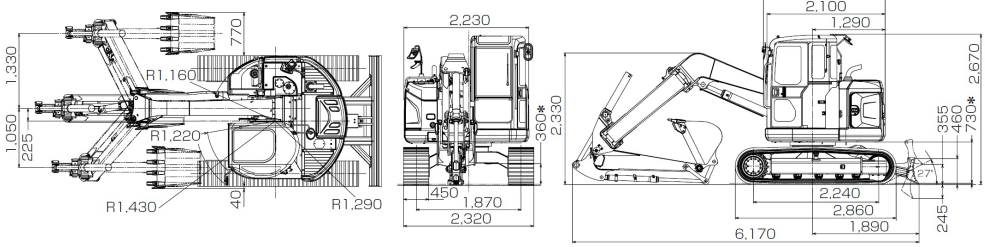
■全体図　単位：mm