■作動範囲図

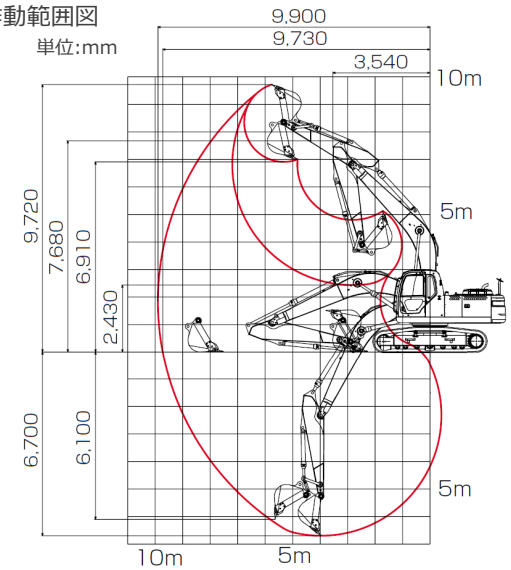

名称			バックホー０．７広幅クレーン
型式			SK210LC-8
メーカー			コベルコ
ＮＥＴＩＳ			–
ＣＤ№			17024

■仕様

バケット	容量　新JIS	m^3	0.8
	幅	mm	1160（サイドカッタ無 1060）
運転質量　※標準シュー(600mm)装着時		kg	20100
性能	走行速度	km/h	6.0/3.6
	最大掘削力	kN｛kgf｝	バケット 143｛14600｝（157｛16000｝※1） アーム　102｛10400｝（112｛11400｝※1）
クレーン能力　定置吊り時		t×m	2.9×6以下
エンジン	形式		日野J05E-TA
	種類		インタークーラターボ付直接噴射式ディーゼル
	定格出力	kW/min^{-1}	114/2000｛155PS/2000rpm｝（JIS D0006-1:2000）
	燃料タンク容量	L	370
作業範囲	最大掘削半径	mm	9900
	床面最大掘削半径	mm	9730
	最大掘削深さ	mm	6700
	最大掘削高さ	mm	9720
	最大ダンプ高さ	mm	6910
	最大垂直掘削深さ	mm	6100
シュー幅		mm	800（等高シュー）
寸法　輸送時	全長	mm	9450
	全幅	mm	3180
	全高	mm	3030

※１はパワーアップ時の値です。

■クレーン定格総荷重表　単位:t

作業半径	定置吊り	走行吊り
3m	2.9／2.9m	1.4／2.9m
4m	2.9	1.4
5m	2.9	1.4
6m	2.9	1.4／6.0m
7m	2.3	—
8m	1.8	—
9m	1.7／8.6m	—
フック質量	13.9kg	
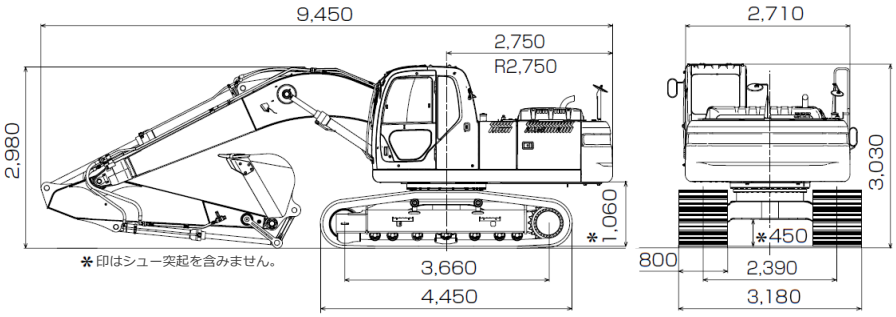
■寸法図　単位:mm